HÄFELE

Zur Häfele Webseite

Korpusverbinder, Lamello Clamex P-14

für Holzdicke ab 16 mm, Abpackung 80 Stück

Art.-Nr. 267.91.186

1,14 € pro Stück (ST) Nettopreis

sofort verfügbar

Verteilung auf Packungseinheiten

Menge (ST)	Packungeinheit (PE)	Verfügbarkeit
80	1 x PE 80	sofort verfügbar

Artikeldetails

schneller, werkzeugloser Einbau
formschlüssige Verankerung – kein Kleben, kein Schrauben
häufiges Lösen und Verspannen möglich, gut für den Dauereinsatz, z. B. beim Messebau, geeignet
kraftvolle Verbindungen, da das Spannelement eine hohe Kraftübertragung ermöglicht
kein Verdrehen der Bauteile durch Führungsstifte
seitliche Justierung möglich

Lösbar	ja
Einsatzbereich	für Eck-, Mittelwand- und Flächenverbindungen, sowie Gehrungsverbindungen von 30°–180° für Massivholz und Plattenwerkstoffe
Werkstoff	Kunststoff
Riegel Werkstoff	Zinkdruckguss
Farbe/Oberfläche	schwarz
Antrieb	Innensechskant SW4
Einstellmöglichkeit	längs ±1,5 mm

Bestellhinweis

1 Stück = 1 Paar

Weitere Informationen

In den P-Systemnuten ist die Richtlamelle Bisco P die ideale Ergänzung zum Clamex P-14.
Für den Einbau ist die Lamello Nutfräsmaschine Zeta P2 und der Profilnutfräser erforderlich.
Für Serien kann die Profilnut mit dem Profilnutfräser auf einer CNC-Maschine gefräst werden.
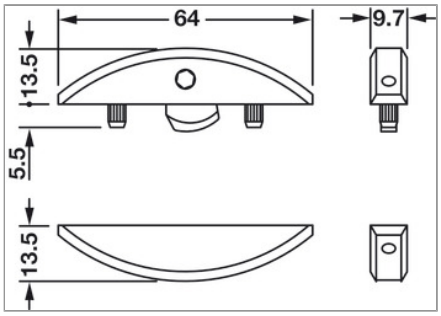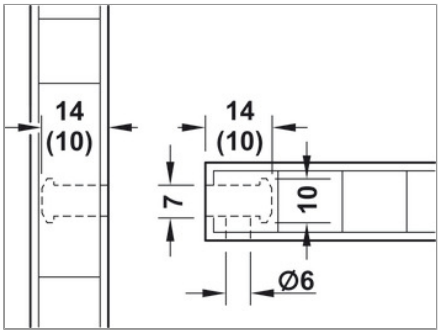
Einbauzeichnungen