HÄFELE

Zur Häfele Webseite

Plattenteil, Häfele Pacofix PF

Häfele Pacofix ist ein Eigenprodukt von Häfele, das in keinem Zusammenhang zu den Fremdprodukten „Keku“ oder der KUSANKE Beschlagtechnik GmbH & Co. KG steht – Montage mit Spanplattenschrauben Senkkopf

Art.-Nr. 262.50.359

26,35 € pro 100 Stück (ST) Nettopreis

sofort verfügbar

Verteilung auf Packungseinheiten

Menge (ST)	Packungeinheit (PE)	Verfügbarkeit
10	1 x PE 10	sofort verfügbar

Mögliche Packungseinheiten

PE 10	sofort verfügbar
PE 200	sofort verfügbar
PE 22400	sofort verfügbar

Artikeldetails

Die Pacofix Paneelverbinder klicken auch mit allen Kunststoffbeschlägen des Fremdfabrikats Keku.

Häfele Pacofix ist ein Eigenprodukt von Häfele, das in keinem Zusammenhang zu den Fremdprodukten „Keku“ oder der KUSANKE Beschlagtechnik GmbH & Co. KG steht.

Farbe/Oberfläche	schwarz
Einsatzbereich	zum Befestigen von Paneelen an Rahmenkonstruktionen
Werkstoff	Polycarbonat
für Lochreihe	System 32
Temperaturbereich	-100 – 135 °C
Montagebeschreibung	zum Schrauben an Paneele

Hinweis zur Tragkraft	max. Tragkraft für ein Paar: 20 kg bei vertikaler Belastung, 30 kg bei horizontaler Belastung liegend
Werkstoff	Kunststoff (Polycarbonat)

Weitere Informationen

Nicht für hängende Lasten einsetzbar, z. B. bei Deckenplatten.
Nicht mit chemischen Lösungen oder aggressiven Fetten behandeln.
Nicht durch Schlagen justieren.
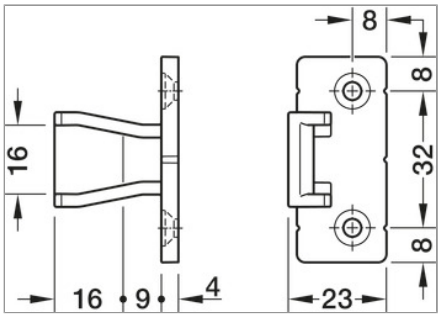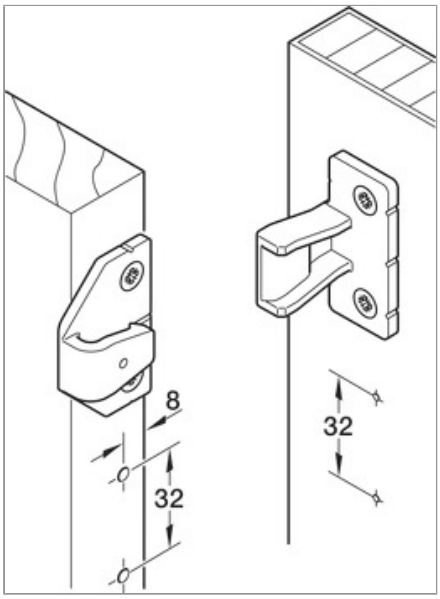
Einbauzeichnungen